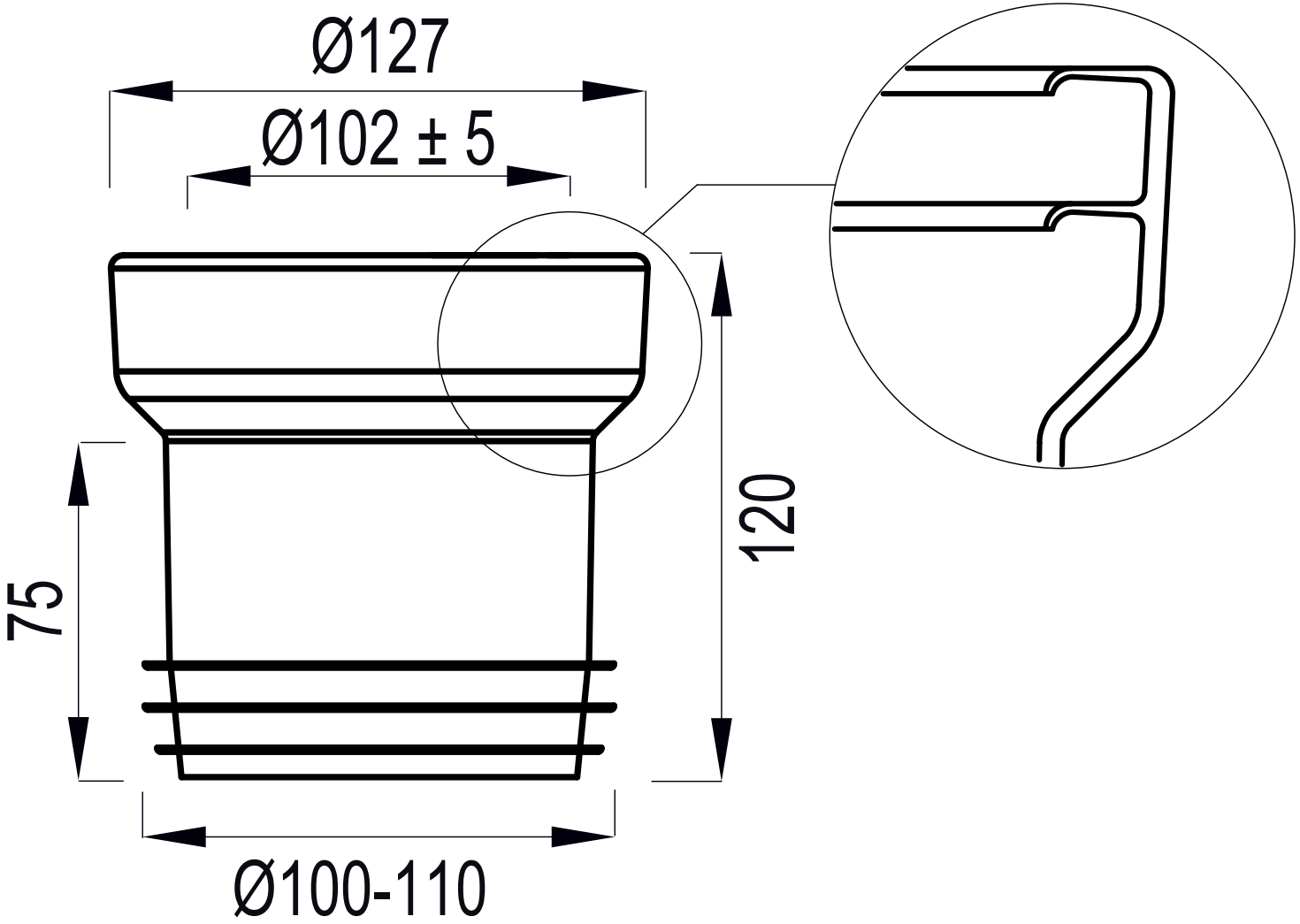
Ø127
Ø102 ± 5
120
75
Ø100-110