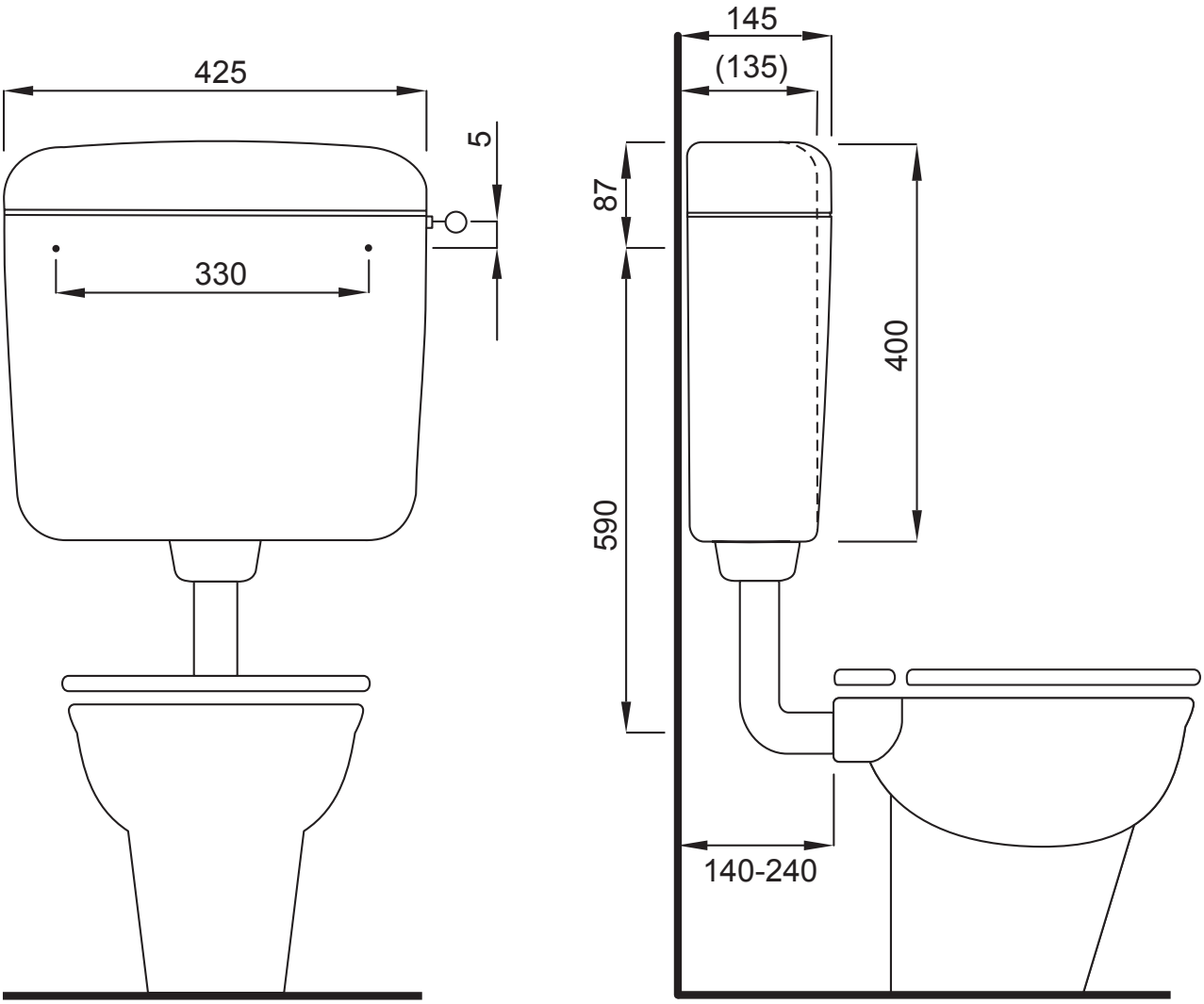
425
5
330
145
(135)
87
400
590
140-240