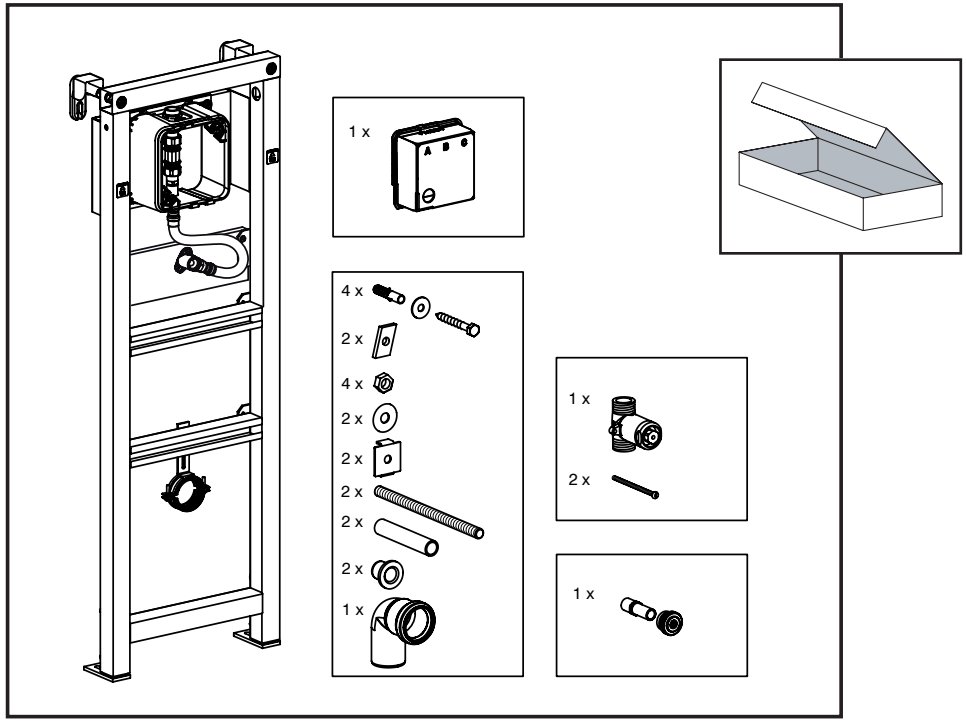

NL - Urinoir element mechanisch
DE - Urinal-El. mit Druckspüler
EN - Urinal frame with pressure flush
FR - Bâti support urinoir mécanique
IT - Modulo orinatoio meccanico

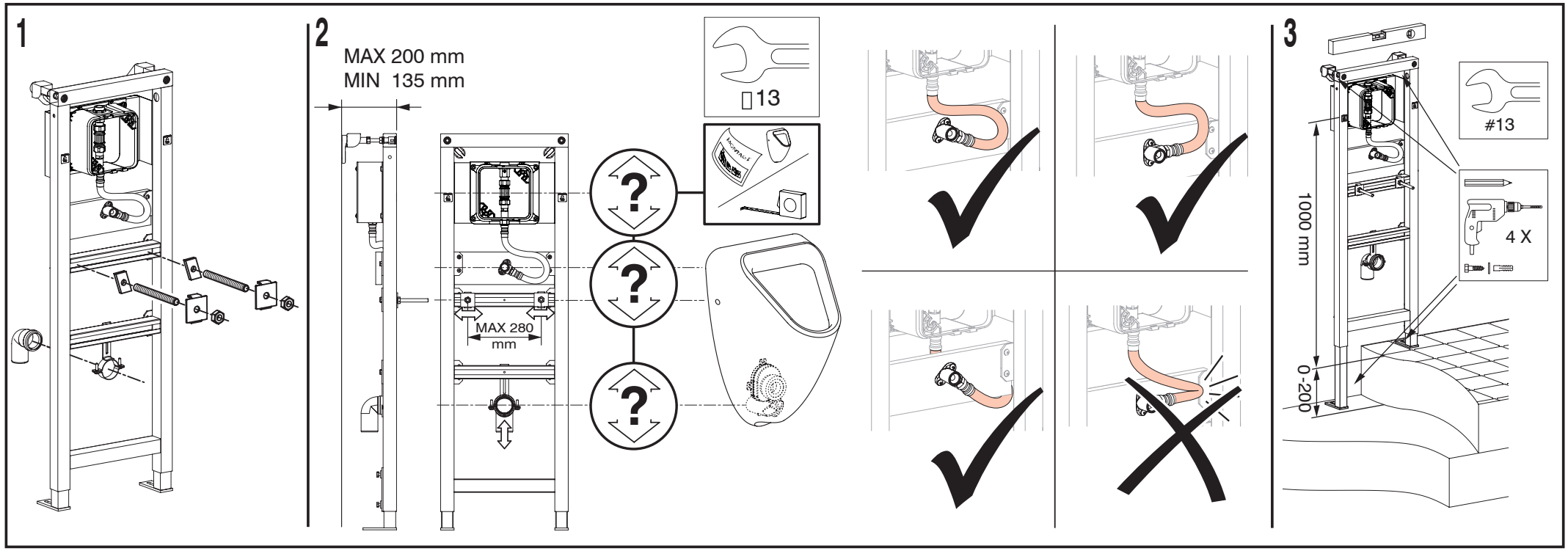

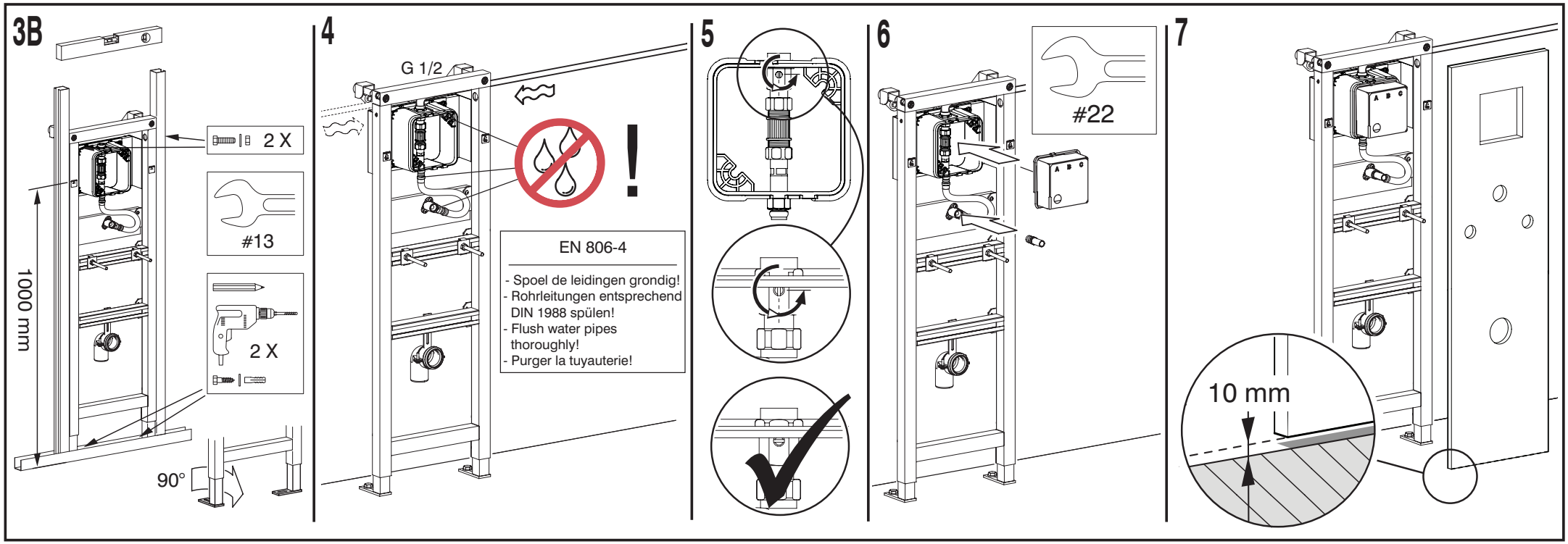

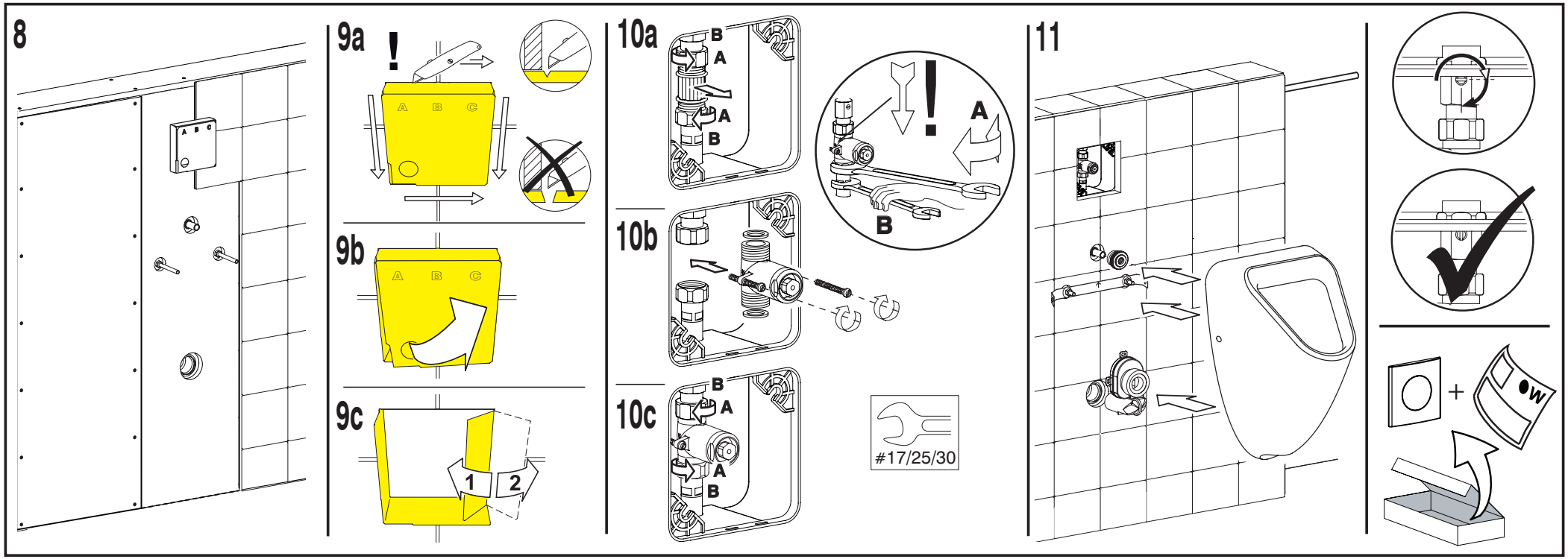

ART.-NR.: 1449.979708 VERSIE 2019.04 A4 Fluidmaster BV
Driepoortenweg 5 6827 BP Arnhem NL infonl@fluidmaster.com