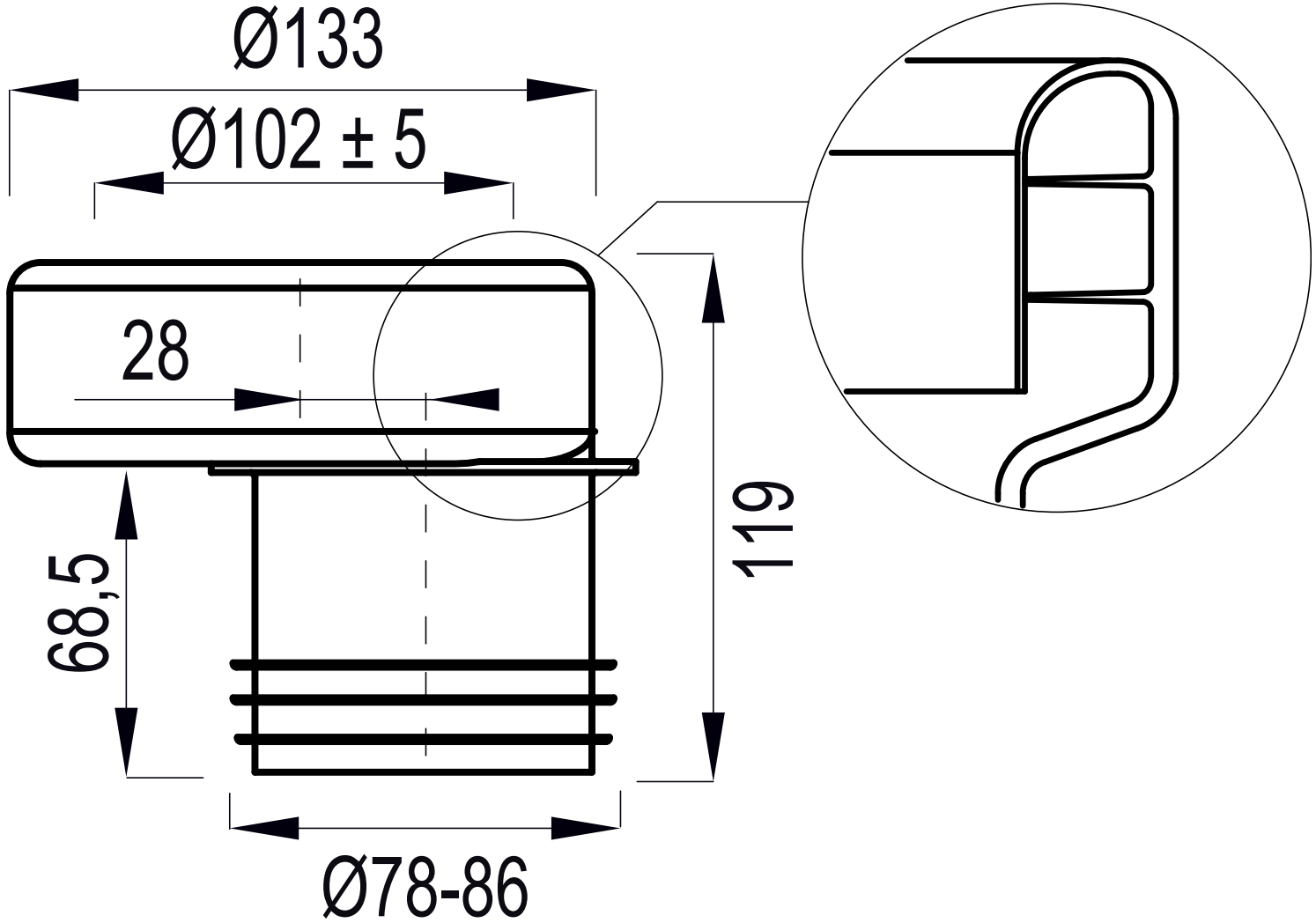
Ø133
Ø102 ± 5
28
68,5
119
Ø78-86