SCHWAB

Mod.: AP 100

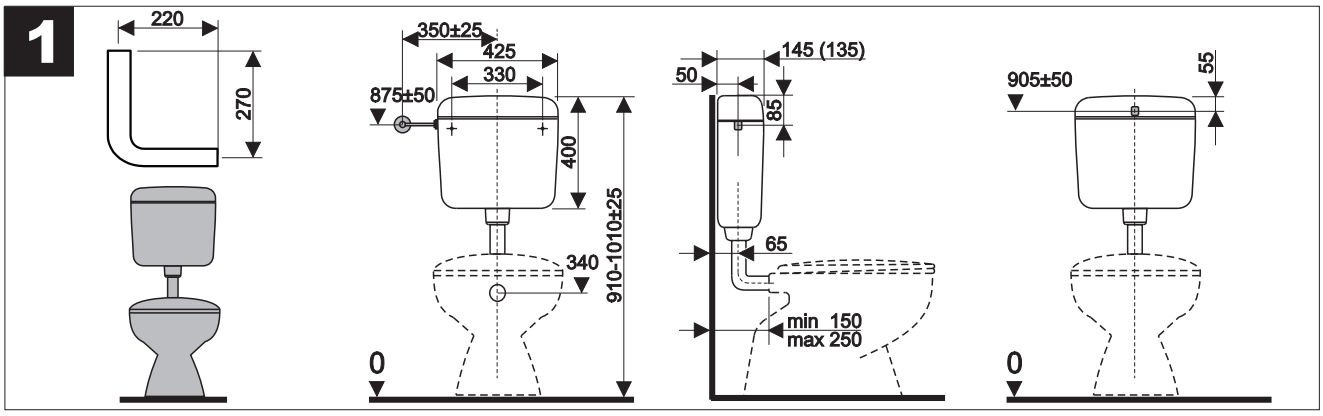

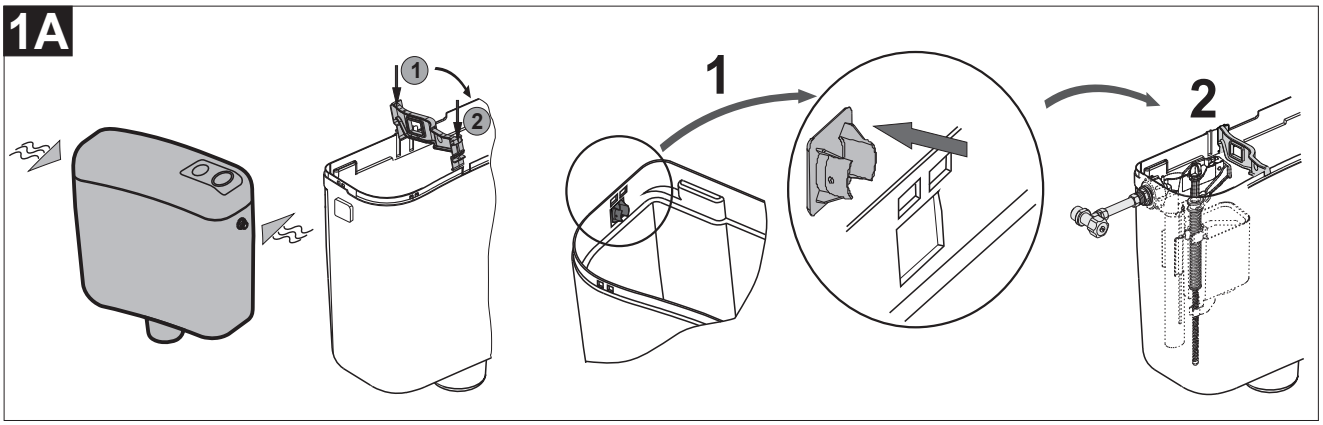

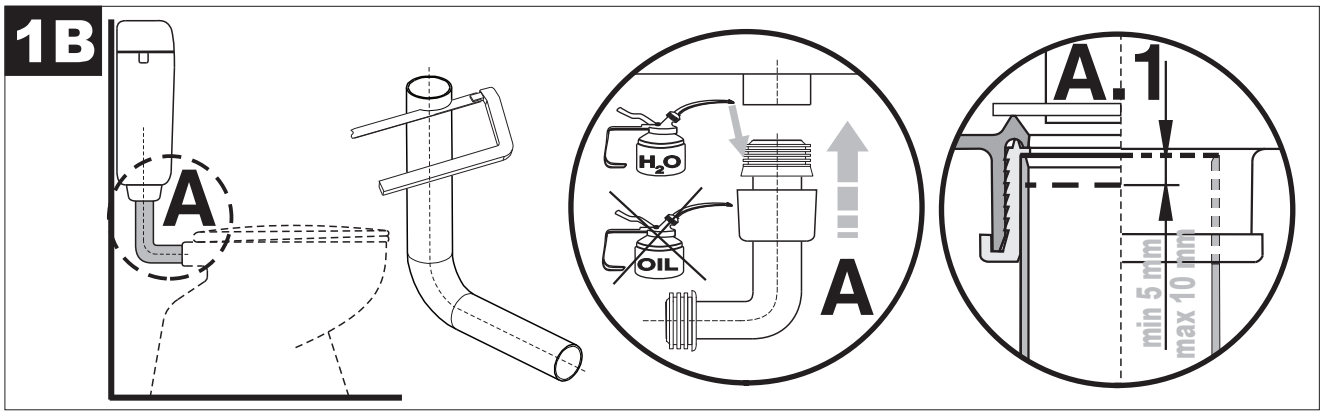

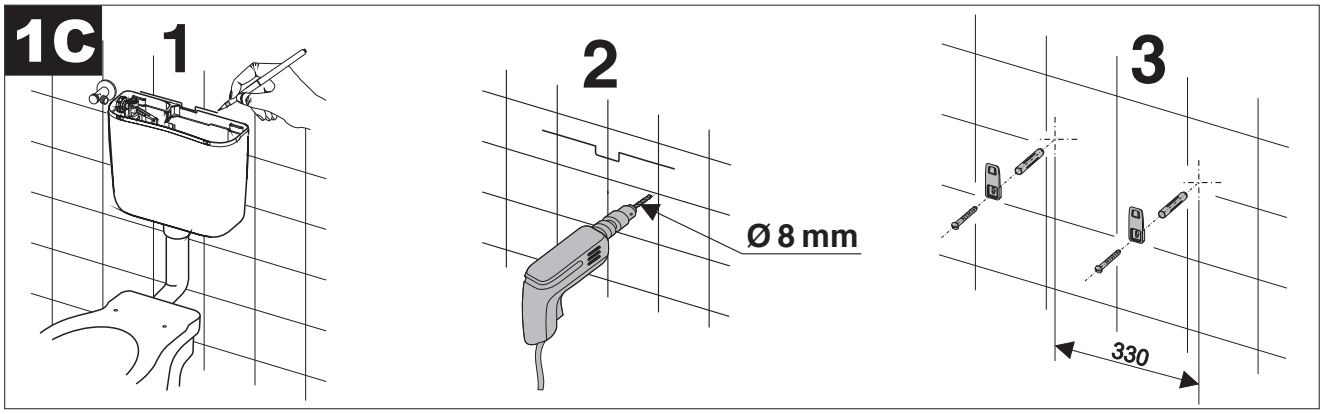

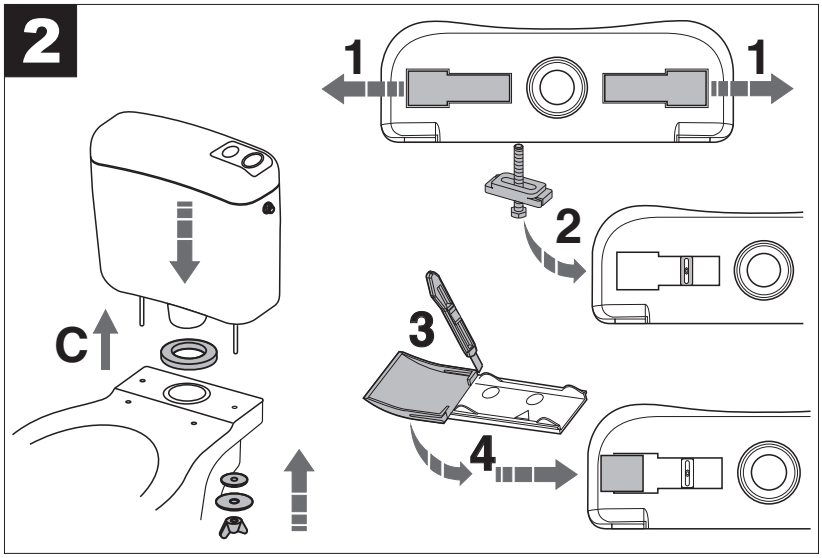

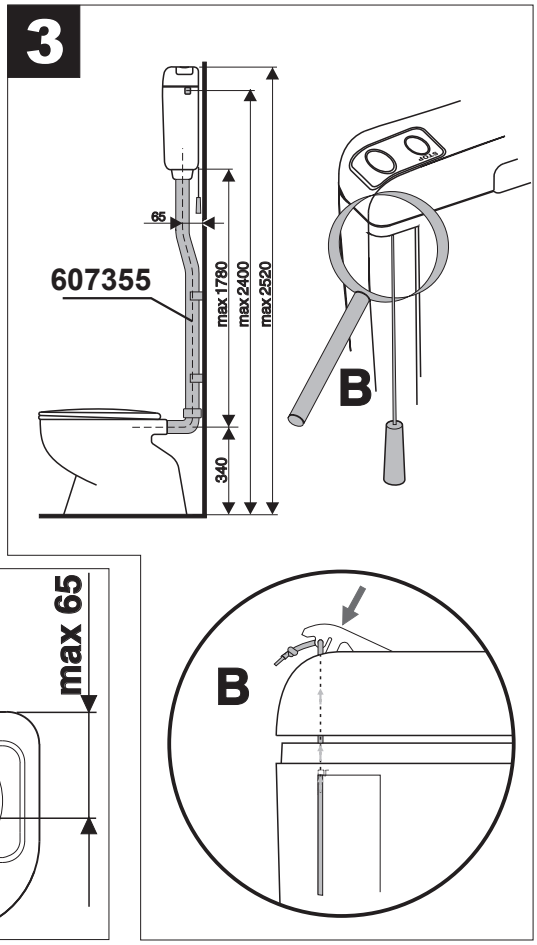

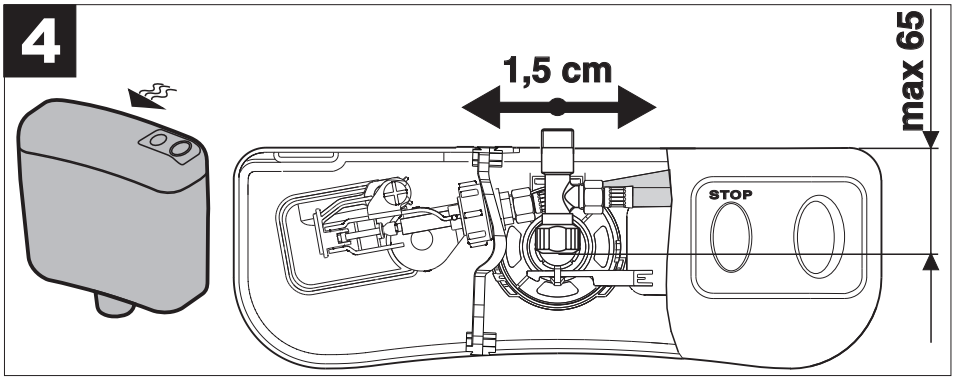

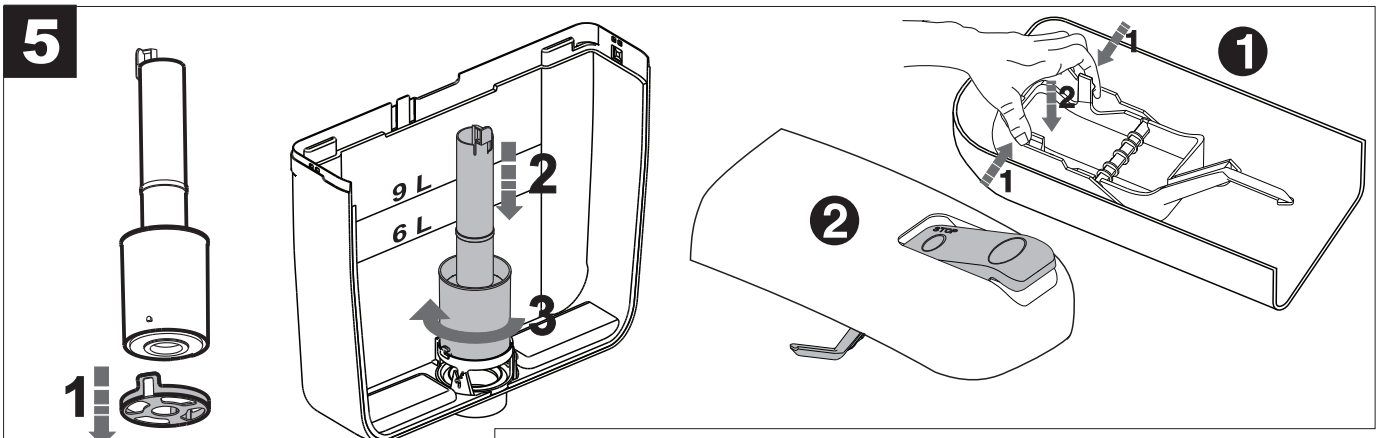

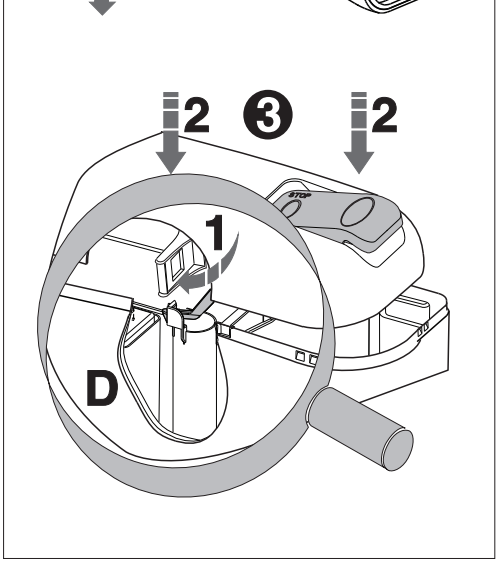

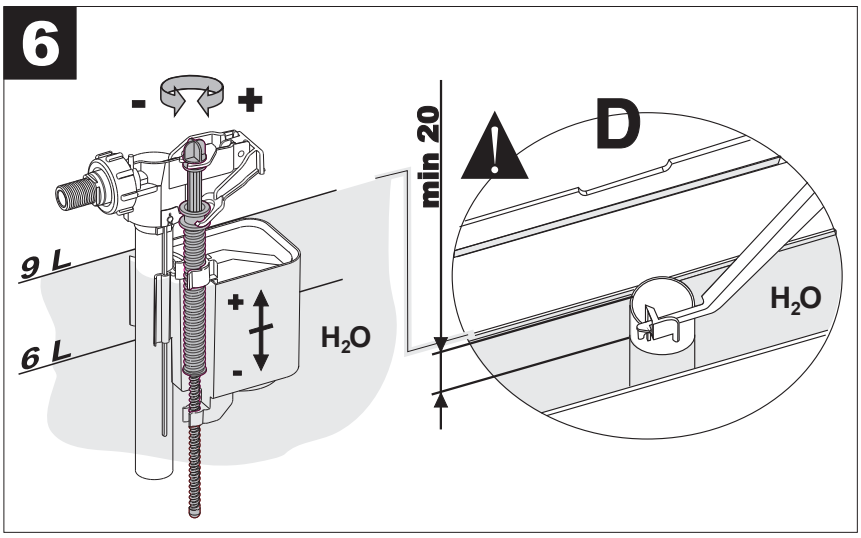

5-371-042 - 06-2014 (D), , Fluidmaster d.o.o., Industrijska cesta 2, SI-6230 Postojna, @: infosl@fluidmaster.com