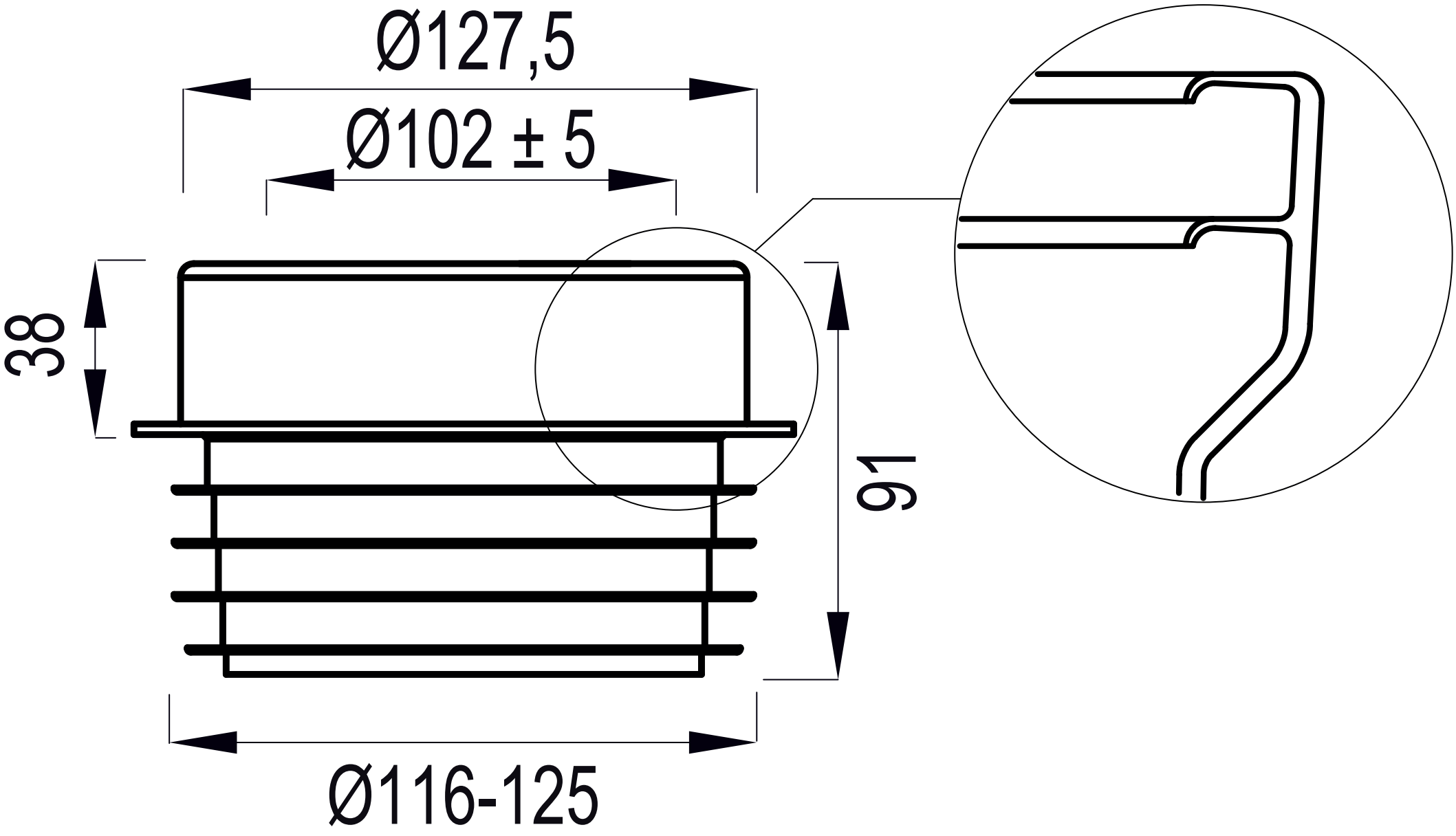
Ø127,5
Ø102 ± 5
38
91
Ø116-125